ATLAS Teamwork:

Voller Kraft
und
beeindruckend
vielseitig:

der AGT

01/2010

ATLAS Teamwork:

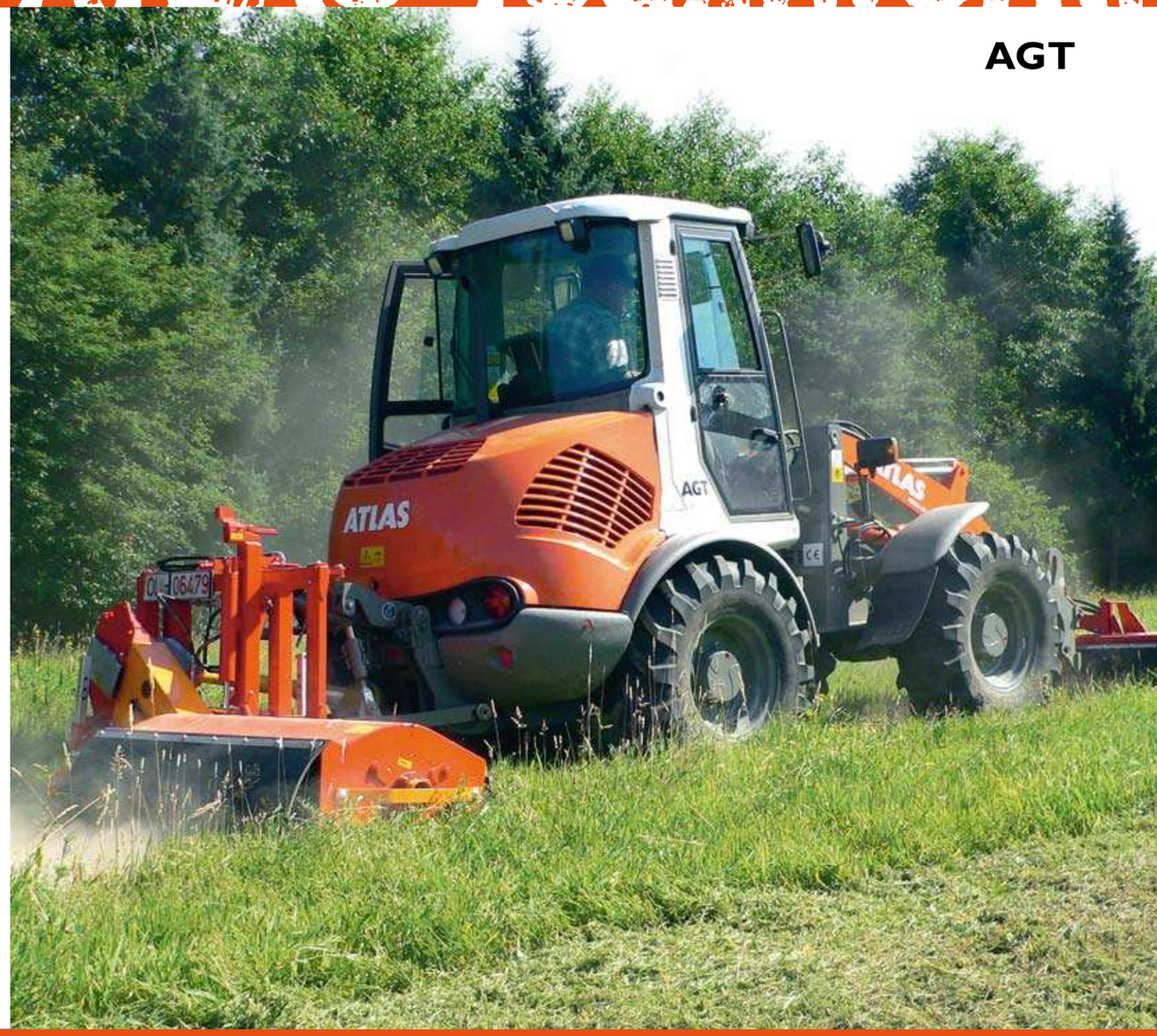

Technische Änderungen vorbehalten

ATLAS Weyhausen GmbH
Maschinenfabrik
Visbeker Straße 35
D-27793 Wildeshausen
Telefon +49 (0)44 31/981-0
Fax +49 (0)44 31/981-225
www.radlader.com

ATLAS WEYHAUSEN

- **Radlader und Geräteträger als Antriebsplattform für Anbauwerkzeuge in einem**
- **Dienstgewicht: 4900 kg**
- **Motorleistung: 59,3 kW**

ATLAS WEYHAUSEN

Courtesy of Machine.Market

Technische Daten AGT

Motor

Fabrikat:	Deutz Dieselmotor TD 2011 L04i
Bauart:	öl-/luftgekühlt
Leistung:	59,3 kW (81 PS) bei 2600 min^{-1}
Hubraum:	3243 cm^3
Zylinderzahl:	4 in Reihe

Fahrantrieb

- Grenzlastregulierter hydrostatischer Fahrantrieb mit Druckabschneidung und geschlossenem Kreislauf, auf alle 4 Räder wirkend
- Fahrbereiche gültig für die Standardbereifung:
  Arbeitsgang 0 - 6,5 km/h
  Straßengang 0 - 20 km/h
  optional Schnelläufer 40 km/h
- 1. und 2. hydraulischer Gang unter Last schaltbar, Vorwärts-/Rückwärtsfahrt unter Last schaltbar
- Steuerung des Fahrantriebs durch Fahrpedal und separates Inchpedal zur optimalen Verteilung der hydraulischen Leistung auf Schub- und Hubkräfte

Achsen

Starrachsen mit Planetenuntersetzung in den Radnaben, elektrisch zuschaltbare 100%-Differentialsperre in Vorder- und Hinterachse.

Bremsen

Betriebsbremse: Ölbad-Lamellenbremse, auf alle 4 Räder wirkend. Zusätzliche Bremsfunktion über Inchpedal und hydrostatischen Fahrantrieb.

Feststellbremse: Negativbremse in Federspeicherausführung.

Lenkung

- Vollhydraulische zentrale Knickpendellenkung
- Knickwinkel beidseitig 40°
- Pendelung ±12° im Hinterwagen

Hydraulik

- Arbeitshydraulik: Zahnradpumpe für Lade- und Lenkhydraulik
- 3. Sektion serienmäßig
- Betriebsdruck 265 bar
  Fördermenge 60 l/min
- Optionale Zapfwelle hinten: geschlossener Kreislauf hydrostatisch angetrieben, Nenndrehzahl 540 min^{-1}
  hydraulisch verstellbare 3-Punkt-Heckaufnahme der Kat II.
- Optionale High-Flow-Hydraulik Hubwerk, Betriebsdruck 210 bar, Fördermenge 120 l/min

Ladeeinrichtung

- Kraftvolle und robuste Z-Kinematik mit hoher Reißkraft
- Hydraulische Schnellwechseleinrichtung
- Automatische Schaufelrückführung in Grabstellung

Bereifungen

12.5 – 20 MPT: Vielzweckreifen für Sand- und Kiesböden, Forstboden, Straßen und Wege, Sonderbereifung auf Anfrage

Betriebsdaten

Schaufelinhalt SAE:	0,8 m^3
Spurweite:	1510 mm
Wenderadius über Schaufelkante außen:	4164 mm
Reißkraft:	5160 daN
Schubkraft:	4150 daN
Kipplast gestreckt:	3662 kg
Kipplast geknickt:	3240 kg
Hubkraft Bodenlage:	4590 daN
Dienstgewicht:	4900 kg
Abweichende Daten Palettengabeleinsatz (500 mm Lastschwerpunktabstand):	
Statische Kipplast geknickt und Hubwerk gestreckt:	2540 kg
Hubkraft:	2845 daN
Nutzlast 80% ebenes Gelände:	2032 kg
Nutzlast 60% unebenes Gelände:	1521 kg

Verstärkung für das ATLAS Team! Ein neues, ebenso leistungsstarkes wie flexibles Highlight bereichert jetzt das Maschinenprogramm: der AGT. Er besitzt nicht nur alle Qualitätsmerkmale eines ATLAS Radladers. Er leistet auch Schwerstarbeit als Antriebsplattform. Das bedeutet einerseits, der AGT kommt überall dort voll zum Einsatz, wo ein Standardradlader unersetzlich ist. Andererseits bietet er kraftvolle Antriebe für Anbauwerkzeuge mit hoher Leistungsaufnahme. Diese Flexibilität macht ihn zum echten Allrounder – besonders für Kommunalbetriebe, für den Garten- und Landschaftsbau sowie die Land- und Forstwirtschaft.

Die Antriebsleistung für jede Art von mechanisch oder hydraulisch betriebenen Werkzeugen erzeugt ein 59,3 kW/81 PS Motor. Mechanisch angetriebene Anbauwerkzeuge werden am Heck über eine optinale hydraulisch verstellbare 3-Punkt-Heckaufnahme der Kat II. aufgenommen und über eine hydrostatisch betriebene Zapfwelle angetrieben.

Den Betrieb von hydraulischen Anbauwerkzeugen am Hubwerk regelt die optionale High-Flow-Hydraulik, die unabhängig zur Arbeitshydraulik eine Leistung von 120 l/m bei 210 bar bereitstellt. Da die Hubwerkshydraulik lastunabhängig vom Leistungsbedarf des Anbauwerkzeugs arbeitet, kann das Werkzeug jederzeit neu positioniert werden. Das Standardgerät umfasst alle Serienausstattungsmerkmale des AR 65 Super, inklusive ADS, Joystick mit Rollpotentiometer und stärkerer Motorisierung.

Spezifische Gewichte

Material	Gewicht (t/m^3)
Bauwirtschaft	
Beton	1,9
Erde (trocken)	1,5
Erde (nass)	2,0
Fels (gebrochen)	2,4
Granit	1,8
Kalkstein	1,6
Kies (trocken)	1,9
Kies (nass)	2,1
Lehm	1,7
Mörtel	2,2
Sand (trocken)	1,9
Sand (nass)	2,1
Sandstein	2,4
Schiefer	2,2
Schlamm	2,1
Schotter	1,5
Streusalz	1,3
Ton	1,6
Zement	1,7
Ziegelstein (gestapelt)	1,8
Industrie	
Asche	0,7
Braunkohlebrikett	0,8
Eisen	7,8
Eisenerz	2,3
Glassbruch	1,9
Gaskoks	0,4
Holz	0,8
Kohle	1,2
Papier	0,9
Schlacke (Sand)	1,0
Schlacke (fest)	2,7
Garten-/Landschaftsbau Landwirtschaft	
Frucht (Mais, Rüben etc)	0,7
Getreide	0,6
Hau	0,3
Kali	1,1
Kompost	1,0
Mehl	0,5
Mergel (nass)	2,3
Thomasmehl	2,2
Torf (nass)	1,1
Torf (trocken)	0,4
Volldünger	1,0

Technische Angaben mit Standardschaufel.

AGT	
A	5220
A_1	5808
B	2652
B_1	1875
C	3960
C_1	3165
C_2	2465
D	80
E	625
F	450
G	2000
H	1870
I	1970
R	1817
R_1	3715
Alle Angaben in mm	
α	40°

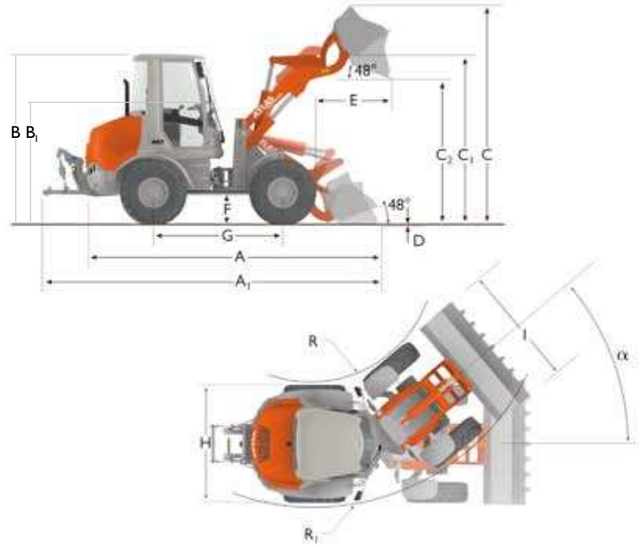

Technische Angaben mit Palettengabel.

AGT	
A	5550
A_1	6138
B	2652
B_1	1875
C	3420
C_1	2975
C_2	1365
D	60
E	460
E_1	1195
E_2	725
F	450
G	2000
H	1870
I	1030
R	1817
R_1	3715
Alle Angaben in mm	
α	40°

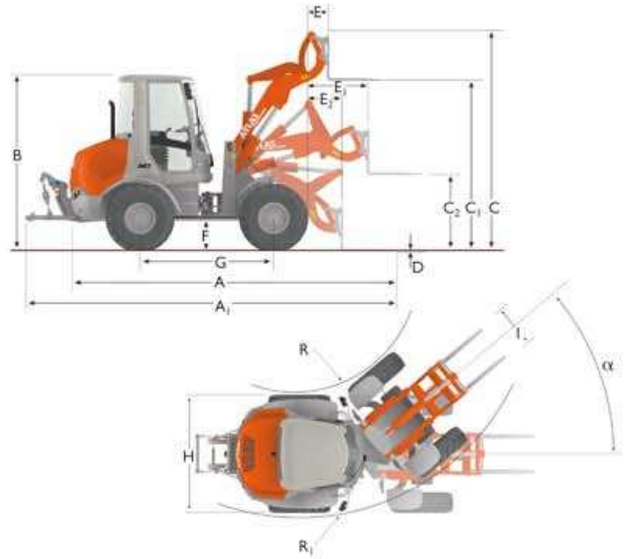

Schaufelauswahltabelle

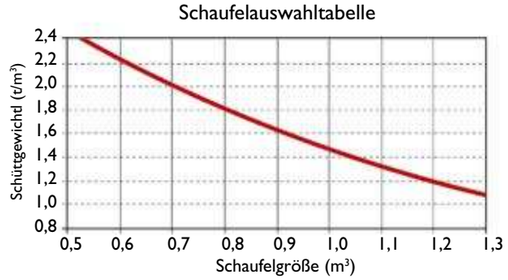

Courtesy of Machine.Market